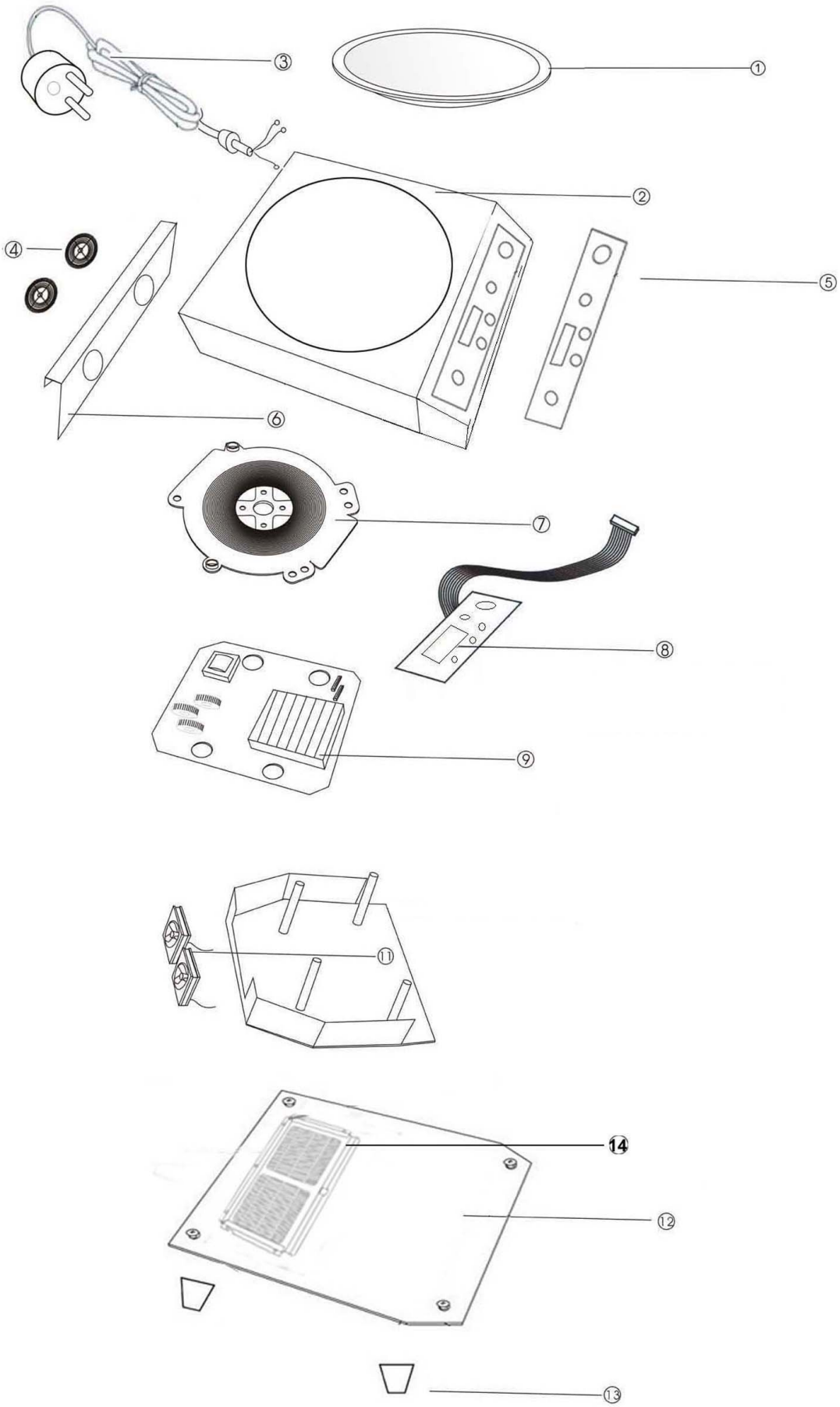

Bartscher	Induktionstischwok-Set IW 35 Artikel-Nr.: 105.982	Explosionszeichnung 14.02.2013	Seite 1/2

Pos.	Artikelbeschreibung	Description of item	Artikel Nr./ Item No.	Listenpreis/ List Price
1	Keramikschale (schwarz)	ceramic wok (black)	01059801	42,50 €
2, 5, 6	Gehäuse oberhalb komplett	housing above complete	0105983256	111,50 €
3	Anschlusskabel	power cord	01059833	22,20 €
4	Lüfterabdeckung	fan cover	01059834	3,10 €
5	Gehäuse oberhalb komplett	housing above complete	=> Pos. 2	
6	Gehäuse oberhalb komplett	housing above complete	=> Pos. 2	
7	Induktionsspule	induction coil	01059807	33,20 €
8	Bedienpanel BT-350A2-2Dis	control panel BT-350A2-2Dis	01059832	17,70 €
9	Hauptplatine BT2010T1 (V04)	main board BT2010T1 (V04)	01059831	73,00 €
11	Lüfter	fan	010598011	5,40 €
12	Bodenplatte	bottom plate	010598312	44,30 €
13	Fuß	foot	010598013	1,30 €
14	Filter	filter	01059354M	5,40 €